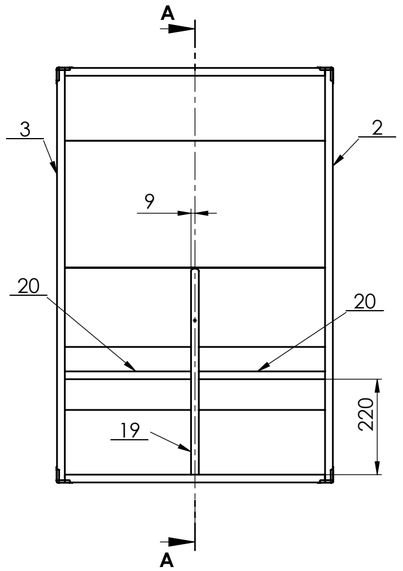

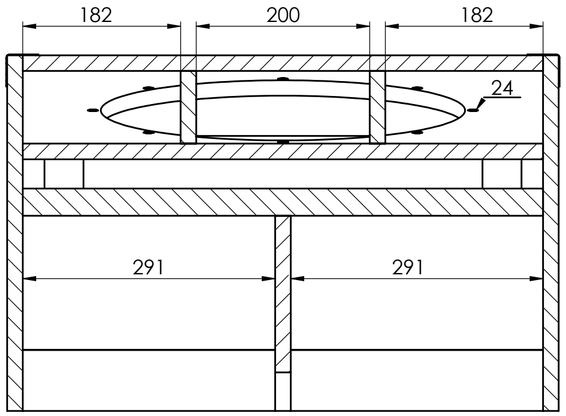

Eredeti www.speakersplan.com
50-200HZ-ig
Javasolt vágási frekvencia130-200Hz

Megépített példánya
egy orosz oldalról

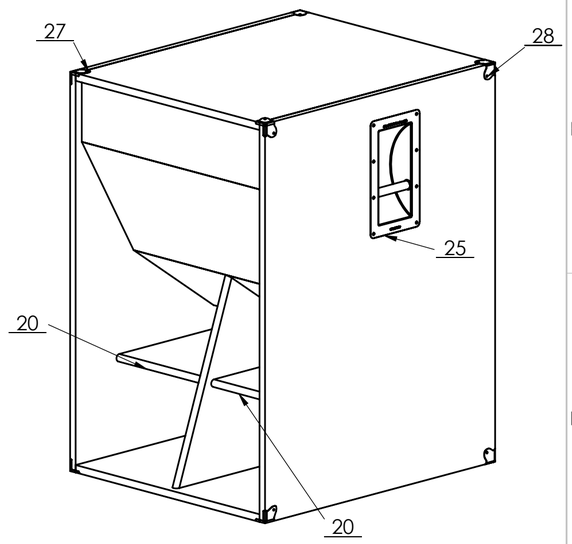

B-B

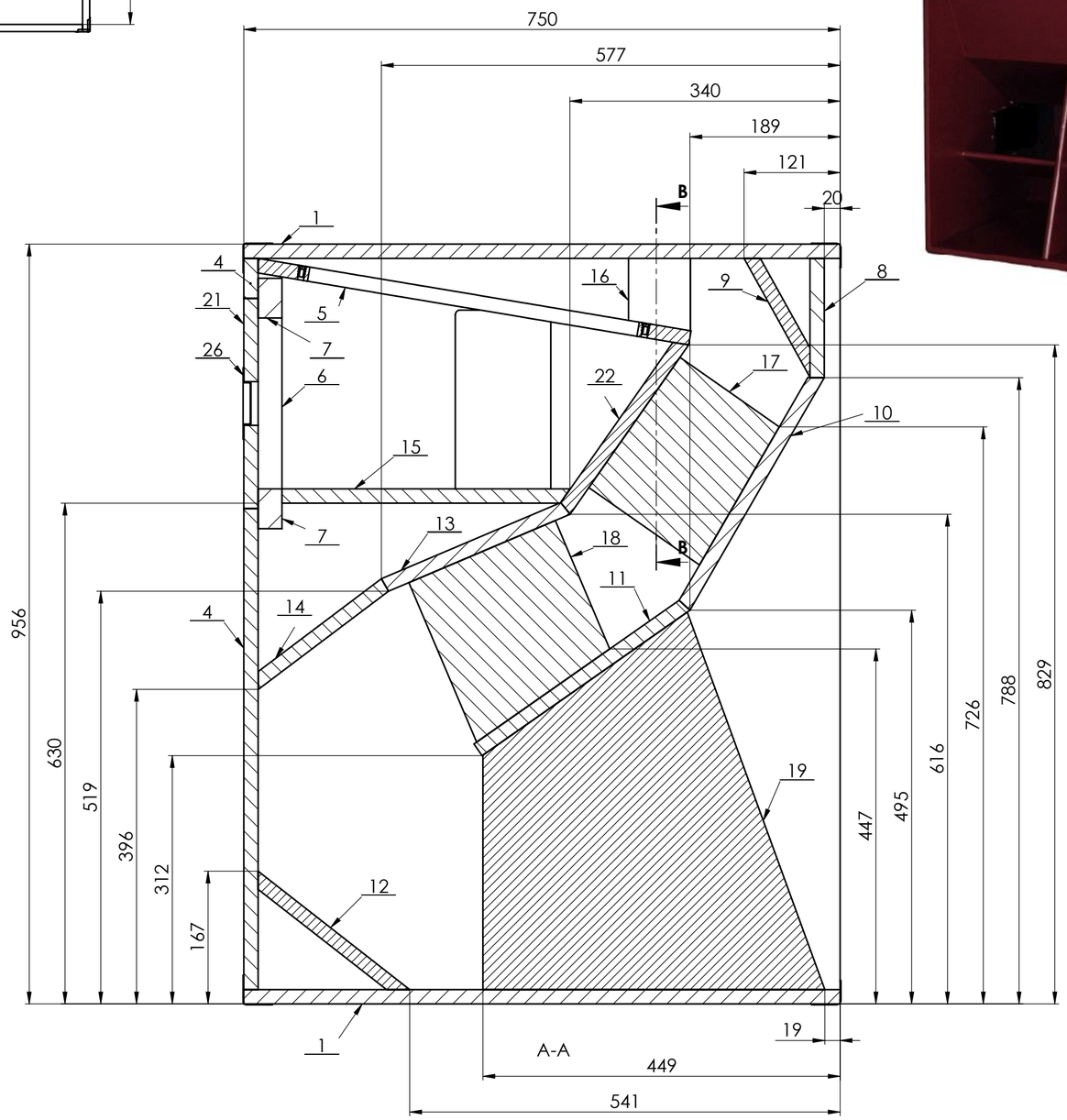

TÉTEL	HOSSZ	SZÉLES.	DB	VAST.	ANYAGMIN.	MEGNEV.	RAJZSZÁM
1	750	600	2	18	Pozdorja	1850_Fenék_tető	1850-01A
2	956	750	1	18	Pozdorja	1850_Baloldal	1850-02A
3	956	750	1	18	Pozdorja	1850_Jobboldal	1850-03A
4	920	600	1	18	Pozdorja	1850_Hátlap	1850-04A
5	600	552	1	18	Pozdorja	1850_Hangszórót artó	1850-05A
6	215	45	2	30	Keményfa	1850_OldalKeretl éc	1850-06A
7	550	50	2	30	Keményfa	1850_FelsőKeretl éc	1850-07A
8	150	600	1	18	Pozdorja	1850_Előlap	1850-08A
9	600	171	1	18	Pozdorja	1850_Terelő_1	1850-09A
10	338	600	1	18	Pozdorja	1850_Előlap_2	1850-10A
11	319	600	1	18	Pozdorja	1850_Előlap_3	1850-11A
12	242	600	1	18	Pozdorja	1850_Terelő_2	1850-12A
13	250	600	1	18	Pozdorja	1850_Terelő_4	1850-13A
14	207	600	1	18	Pozdorja	1850_Terelő_5	1850-14A
15	392	600	1	18	Pozdorja	1850_Terelő_6	1850-15A
16	91	78	2	18	Pozdorja	1850_Borda_1	1850-16A
17	200	170	1	18	Pozdorja	1850_Borda_2	1850-17A
18	218	200	1	18	Pozdorja	1850_Borda_3	1850-18A
19	475	430	1	18	Pozdorja	1850_Borda_4	1850-19A
20	297	316	2	18	Pozdorja	1850_Terelő_7	1850-20A
21	264	499	1	18	Pozdorja	1850_Csatlakozo tarto	1850-21A
22	260	600	1	18	Pozdorja	1850_Terelő_3	1850-22A
23			1			EminenceSigma Pro18A-2	EminenceSigma Pro18A-2
24			8			TessauerCsavar M6	
25			2			AH-3400FémFoganty ú	AH-3400FémFoganty ú160x280x70
26			1			AH-8705	Csatlakozótálca
27			4			SarokAH-4023	NyitottSarokvédő
28			4			SarokAH-4020	3d-sarokvédő

	Datum	Name		Súly	
Rajzolta	2009.01.03.	Mrex	**MrexHornStudio** mrex@airplanet.hu	84.2Kg	A2
Ellenőrizte					
Lap 1	Megnevezés			Rajzszám 1850--ZA	MéretA. 1:5
Lapok 1	1850FoldedHorn-Kpl			UtoljáraMentve 2009.01.03. 13:17:41	