Nmos200 TO220 version

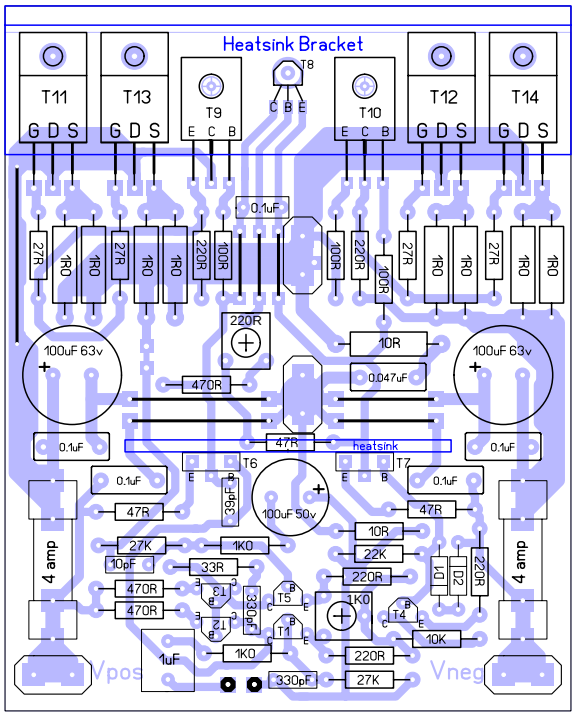

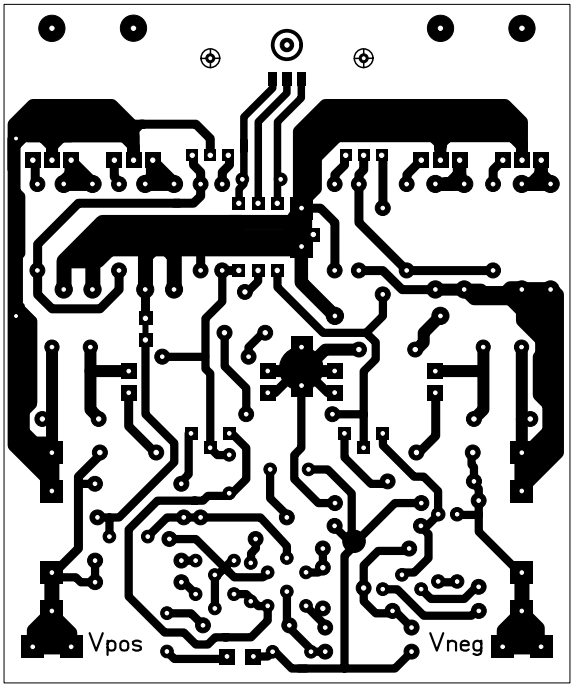
Vpos
Vneg