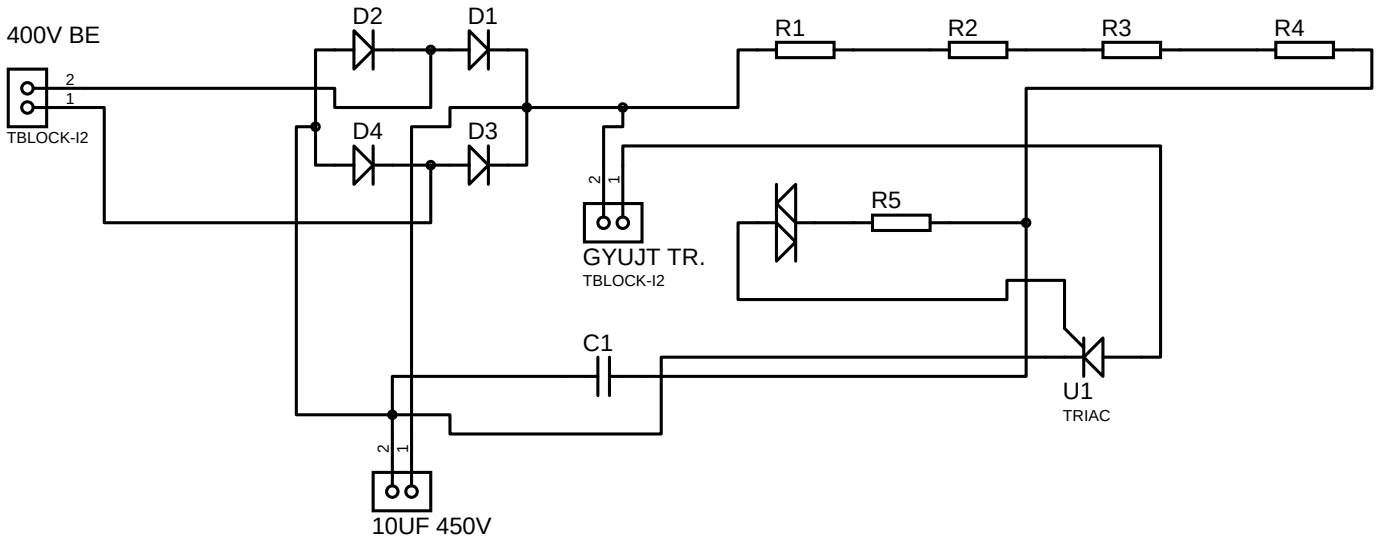
400V BE
2
1
TBLOCK-I2
D2
D1
D4
D3
R1
R2
R3
R4
2
1
GYUJT TR.
TBLOCK-I2
R5
C1
U1
TRIAC
2
1
10UF 450V