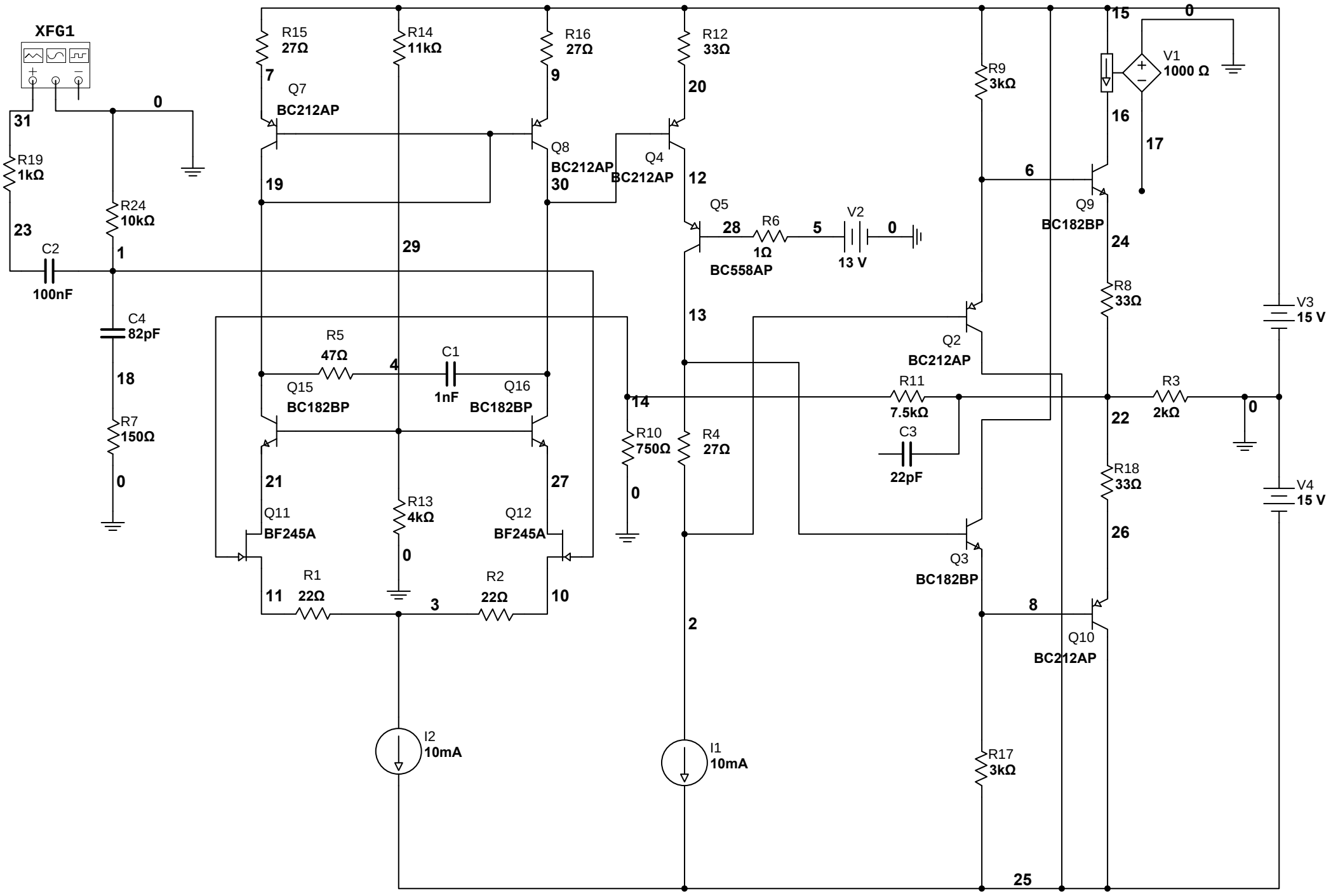
XFG1
R15
27Ω
R14
11kΩ
R16
27Ω
R12
33Ω
R9
3kΩ
V1
1000 Ω
Q7
BC212AP
Q8
BC212AP
Q4
BC212AP
Q5
BC558AP
R6
1Ω
V2
13 V
Q9
BC182BP
R19
1kΩ
R24
10kΩ
C2
100nF
C4
82pF
R7
150Ω
R5
47Ω
C1
1nF
Q15
BC182BP
Q16
BC182BP
R10
750Ω
R4
27Ω
Q2
BC212AP
R11
7.5kΩ
C3
22pF
R3
2kΩ
R8
33Ω
R18
33Ω
V3
15 V
V4
15 V
Q11
BF245A
Q12
BF245A
R13
4kΩ
R1
22Ω
R2
22Ω
Q3
BC182BP
Q10
BC212AP
I2
10mA
I1
10mA
R17
3kΩ