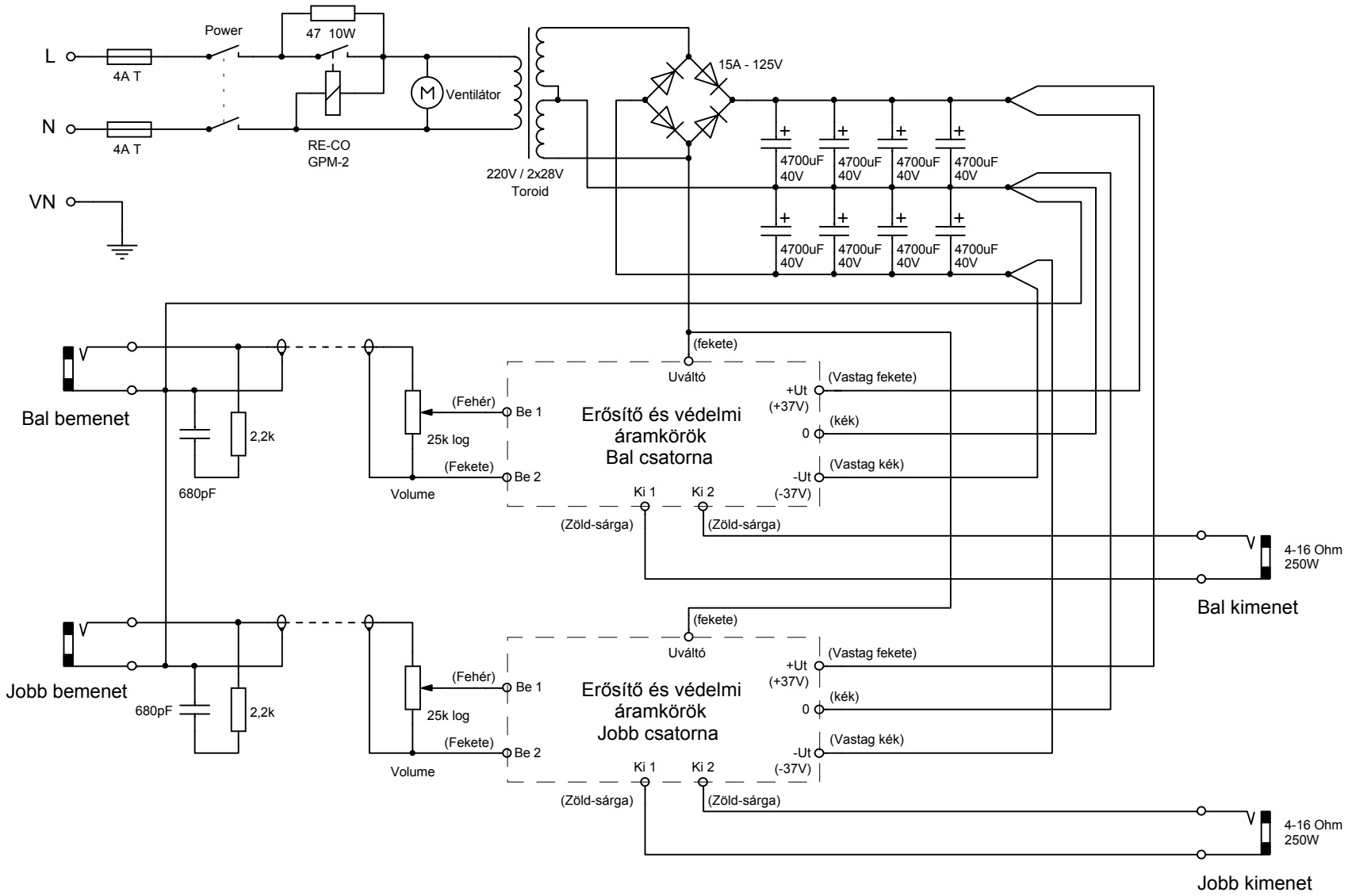

REFLEX RX-500 Végerősítő - Tápegység és az összehuzalozás