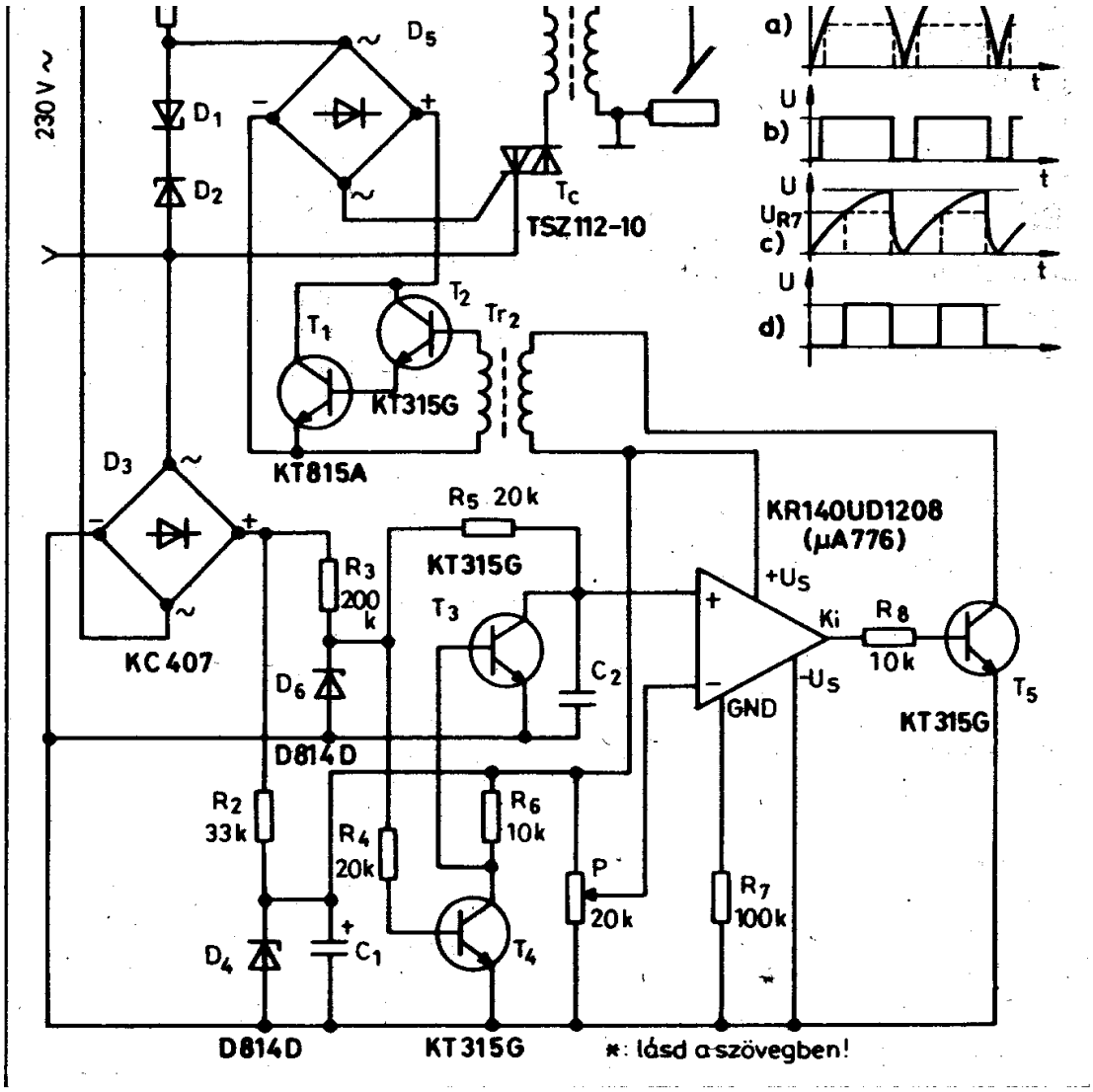
230 V ~
D1
D2
D5
Tc
TSZ112-10
T1
T2
Tr2
KT315G
KT815A
D3
KC407
R5 20k
KT315G
R3
200
k
T3
D6
D814D
C2
KR140UD1208
(μA776)
+Us
Ki
R8
10k
-Us
GND
T5
KT315G
R2
33k
R4
20k
R6
10k
P
20k
R7
100k
D4
C1
T4
D814D
KT315G
*: lásd a szövegben!
a)
b)
c)
d)
U
UR7
t