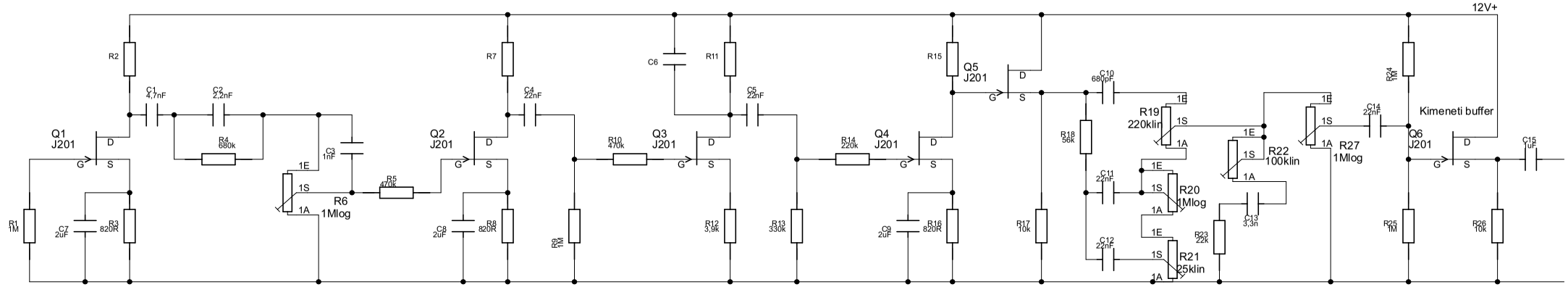

Sweet Spot Mod

Mezei Zsolt 2010

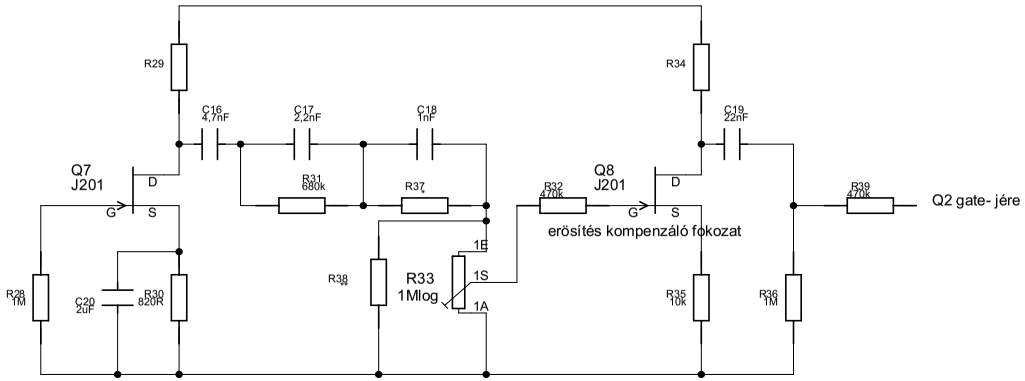

Eredeti kapcsolásban gain potin megkeresni a "sweet spot"-ot
(ahol jó a gain/frekvencia arány, általában valahol középállásnál
gitár/pickup stb függö, lehet 1/4 állásnál is...)

Megmérni a potméter állását: "log" potinál a középállás ~100k
a csúszka és a hideg pont között, a maradék a csúszka és a meleg pont között.

R37,38 ellenállások helyére betenni a kapott értékekböl közeli szabványos értéket.

Így a kedvenc beállításunk lesz a gain poti egész tartományában,
nagyobb gain felé megjön a szaturált mély, de nem olyan agresszíven.