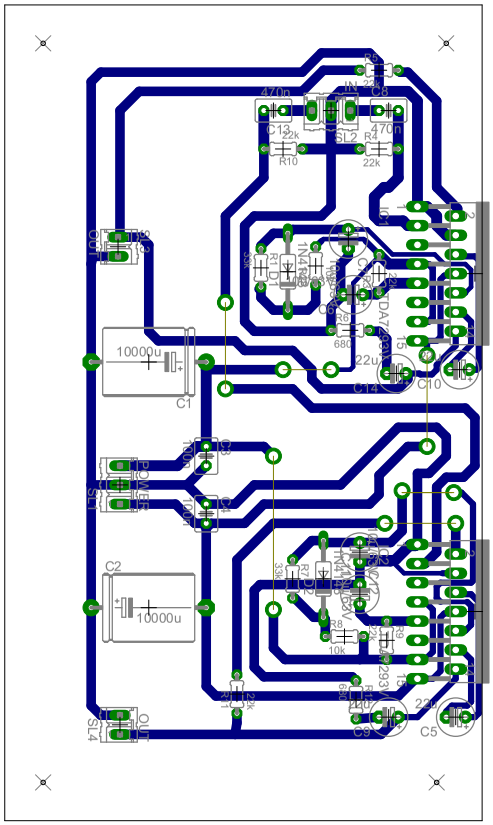
C8
470n
C13
470n
R4
22k
R10
22k
SL2
IN1
IN2
IN3
IN4
SL1
SL3
SL4
C1
10000u
C2
10000u
C10
C12
22u
C5
C9
10k
R8
680
R9
R3
D1
1N4148
D2
1N4148
DA7612
DA7612
DA7612