Profi1 CNC Vezérlő

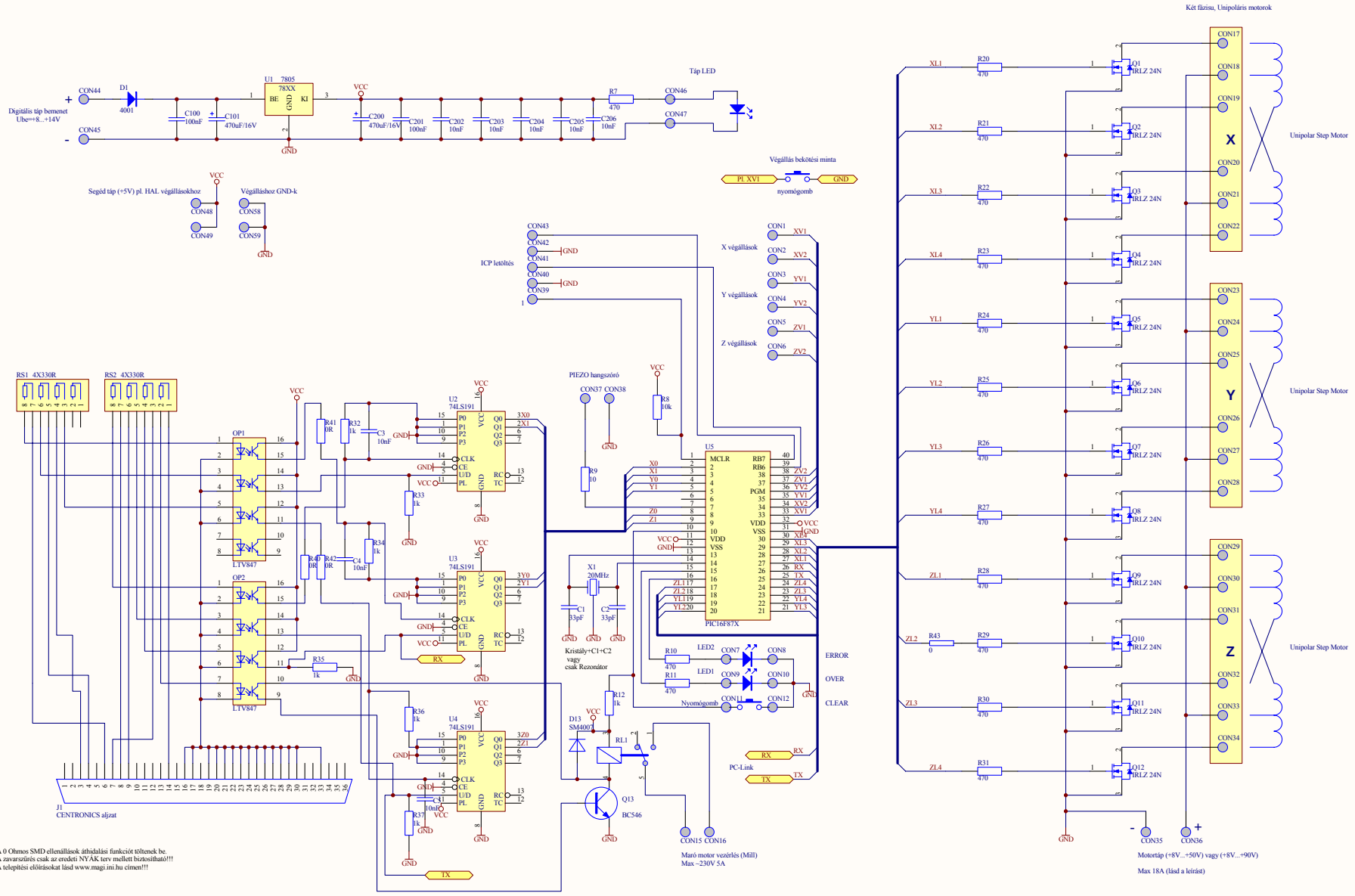

A 0 Ohmos SMD ellenállások áthidalási funkciót töltenek be.
A zavarszűrés csak az eredeti NYÁK terv mellett biztosítható!!!
A telepítési előírásokat lásd www.magi.mi.hu címen!!!

Title	Profi1 CNC Vezérlő		
Size C	Number 4.1B		Revision E
Date: 18-Aug-2005		Sheet of	Profi1 CNC
File: C:\DOCUME~1\PISTI\DOKUME~1\CNC\Drawing.SCH		Drawn By:	www.hobbycnc.hu